TECO 100VARIANT

DESMONTADORA UNIVERSAL LEVER-LESS

Fabricación 100% italiana

Desmontadoras automáticas «Lever-Less» de nueva oncepción dedicada para los profesionales del sector e ideal para operar sobre rueda de turismo y furgonetas de llasta de 12” a 30” de considerables dimesiones y peso. **Sistema lateral de destalonadura con discos** de nueva concepción para simplificar las actividades de manutención ordinaria. Estandar en version 2 speed (solo para modelos trifásicos), con pedal de inflado (versión GP9 y con sistema de bloqueo rueda manual, elproducto permite al cliente **diferentes posibilidades de configuración** (ver cuadro abajo)

	VARIANTS	DESCRIPTIONS
V-1	IPL-2	- Elevador neumático de capacidad máxima 85 Kg (185 lbs).
V-2	KIT BLAST	- Dispositivo de inflado rápido para neumáticos «tube-less».
V-3	AUTOMATIC LOCK	- Sistema de bloqueo rueda neumático.
V-4	VERSION MI	- Configuración con Motoinverter.
V-5	KIT STT	- Despegador con paleta (disponible solamente para la versión MI).

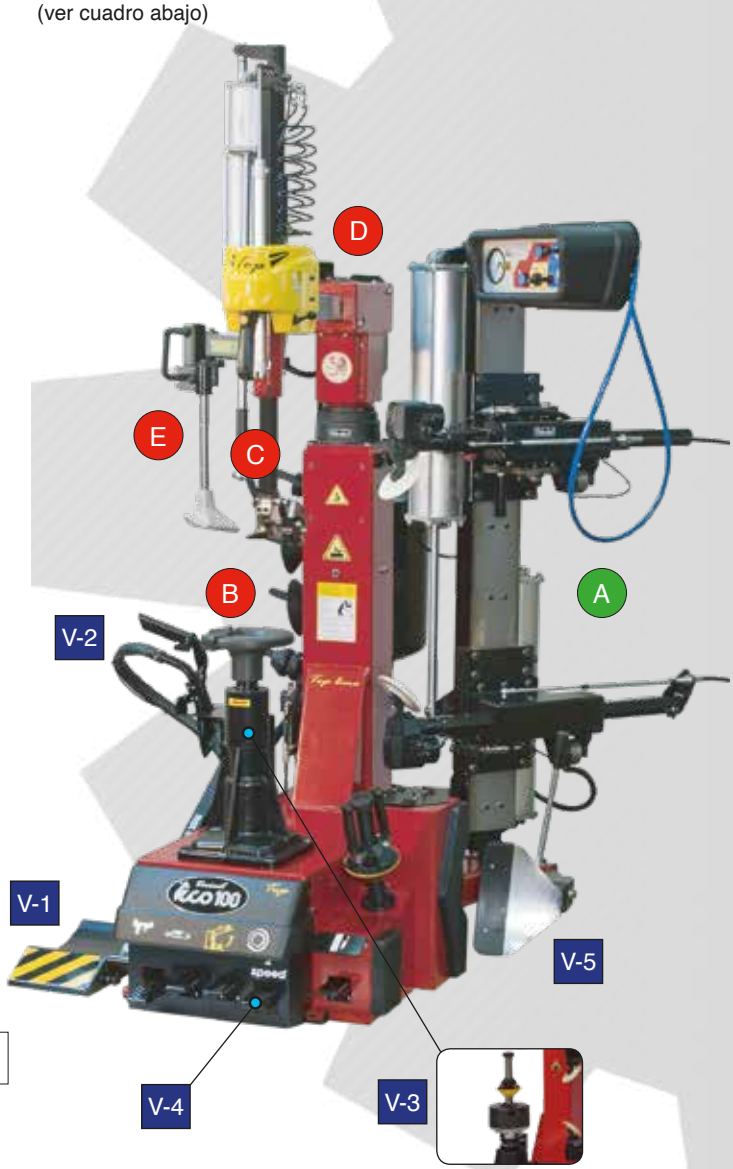

SISTEMA DE DESTALONADORA LATERAL

Sistema lateral de nuevo diseño con discos que permiten una precisa penetración del útil debajo del borde del neumático y sistema de desempeño del área de trabajo tramite rotación independiente del brazo superior que permite operar sobre ruedas en serie sin deber reposicionar cada vez los brazos y evita la necesidad de espejos o tele-camaras

Fabricación 100% italiana

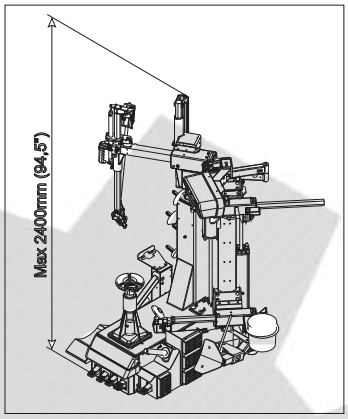

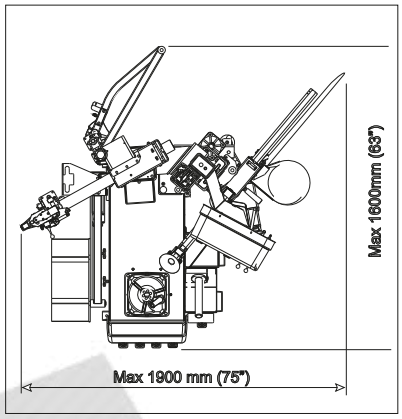

DATOS TÉCNICOS	TECO100VARIANT
CAPACIDAD ANCLAJE LLANTA	12"-30"
BLOQUEO AGUJERO CENTRAL	1150 mm (45")
DIÁMETRO MÁX RUEDA	380 mm (15")
ANCHURA MÁX RUEDA	800 Kgf (1765 lbf)
PESO MÁX RUEDA	8-15 rpm (8 rpm 1sp)
CAPACIDAD ELEVACIÓN CILINDRO	< 70 ± 3 dB(A)
NIVEL SONORO	10 Bar (145 psi)
MOTOR UNIDAD HIDRÁULICA	85 Kg (185 lbs)
MOTOR TRIFÁSICO MANDRIL	0,8-1,1 kW (1,1-1,5 Hp)
ALIMENTACIÓN	0,75 kW (1,0 Hp)
PESO NETO	510 kg (1.125 lbs)

SISTEMA DE BLOQUEO RUEDA UNIVERSAL
Estándar con sistema de bloqueo manual equipado con asta de sujeción central par llantas de 12" a 30". Accesorios opcionales de anclaje disponibles para llantas de forma non-estándar. Disponible como variante el sistema de bloqueo rueda neumático

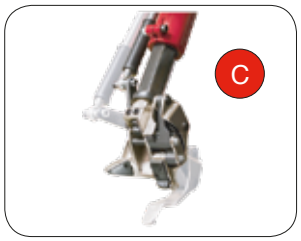

ÚTIL DE MONTAJE AUTOMÁTICO "LEVER-LESS"
Sistema automático completo con protecciones de plástico y contolado mediante joystick dedicado. Este dispositio permite aplicar un rápidoy simple procedimiento automático de trabajo para repectar la integridad de llanta y neumático

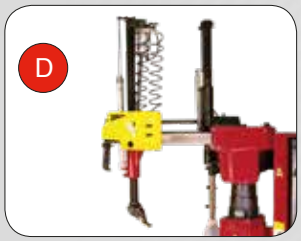

COLUMNA VERTICAL
Sistema automatizado de movimiento helicoidal en configuración extra-rígida bloqueo, triple sistema de recuperación juegos y rodillos de deslizamiento.

DISPOSITIVO PRENSA-TALÓN IPH
Nuevo brazo neumático prensa-taón independiente provisto de serie para operar sobre ruedas de perfil bajo o particulamante dificiles como los neumáticos "Run-Flat". La altura del útil de presión pued ser reducida simplemente para operar sobre ruedas de canal invertido.

DESPAGADOR TRADICIONAL (OPCIONAL)
Instalado de fábrica y con despegador con paleta, este sistema sale equipado con cilindro de doble efecto y concebido para manejar principalmente llantas de hierro: diametro máx llanta 17" y anchura max rueda 320 mm (12,5"). Solo para versiones con Motoinventer.

ACCESORIOS OPCIONALES

STANDARD

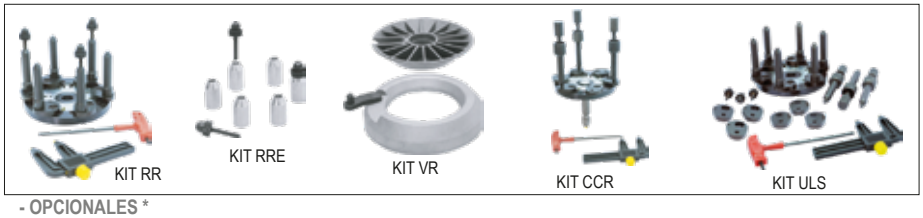

- OPCIONALES *

ACCESORIOS OPCIONALES

KIT BLAST – Dispositivo de inflado para neumáticos «tube-less» completo de empuje de disparo y tanque.

KIT RR – Accesorio de bloqueo para llantas de canal invertido. El disco del brazo despegador superior tiene la posibilidad de ser volcado manualmente para trabajar sobre llantas de canal invertido.

KIT CCR – Accesorio de bloqueo para llantas sin agujero central. Código diferente para bloqueo rueda manual o automático.

KIT VR – Accesorios de bloqueo para llantas de vehículos comerciales ligeros.

KIT ULS – Accesorio de bloqueo universal para llantas sin agujero central y de canal invertido. Código diferente para bloqueo rueda manual o automático.

HPG RF – Pinza prensa-talón profesional.

RCP10 – Protecciones en plástico para llantas de aleación (22 pcs).